2021.03.10

配置図

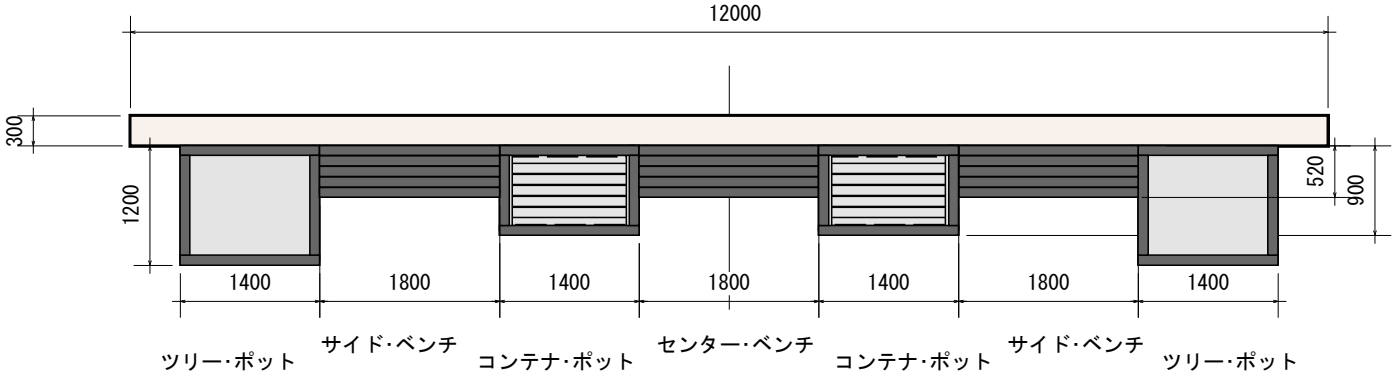

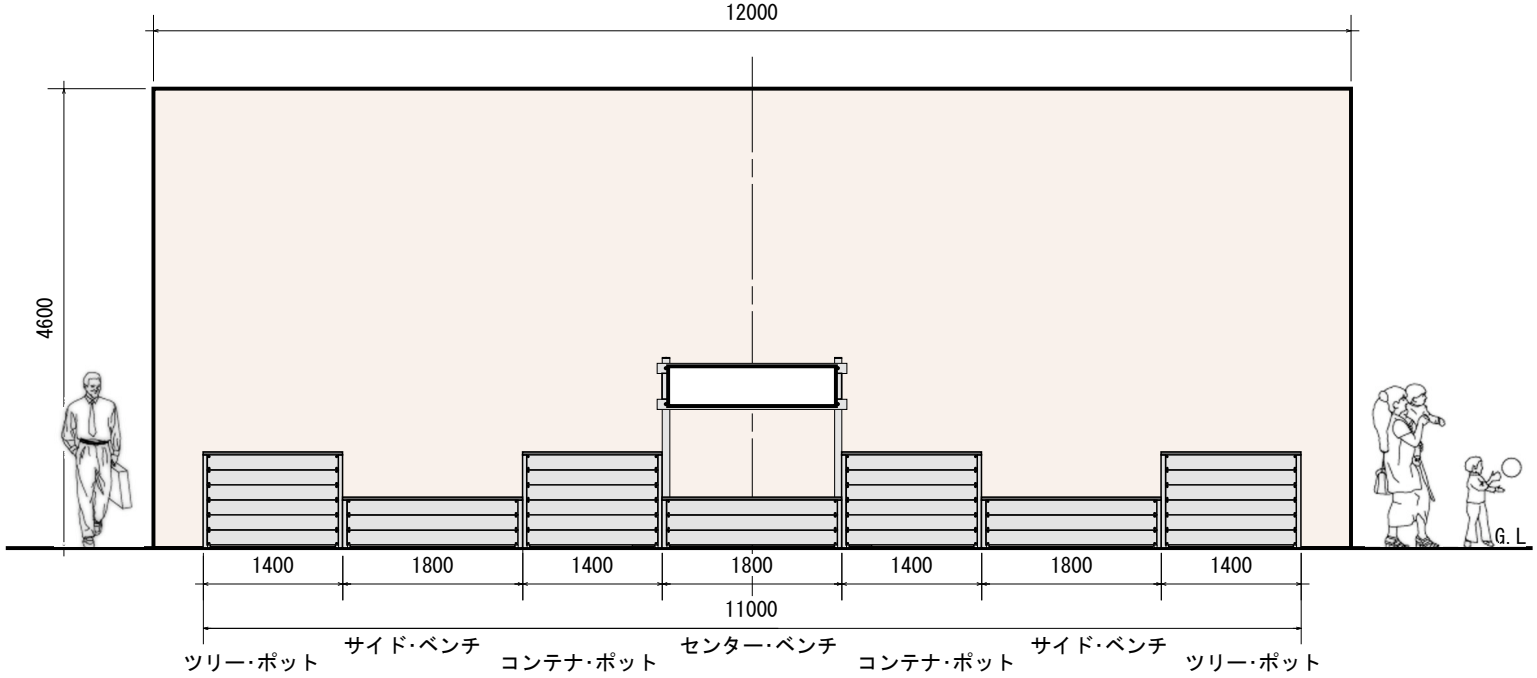

ツリー・ポット

※ 表記無き木材はヒノキアスナロ材を使用します。
※ 構造部のコースレッドはSUS410 3.8×57を使用します。

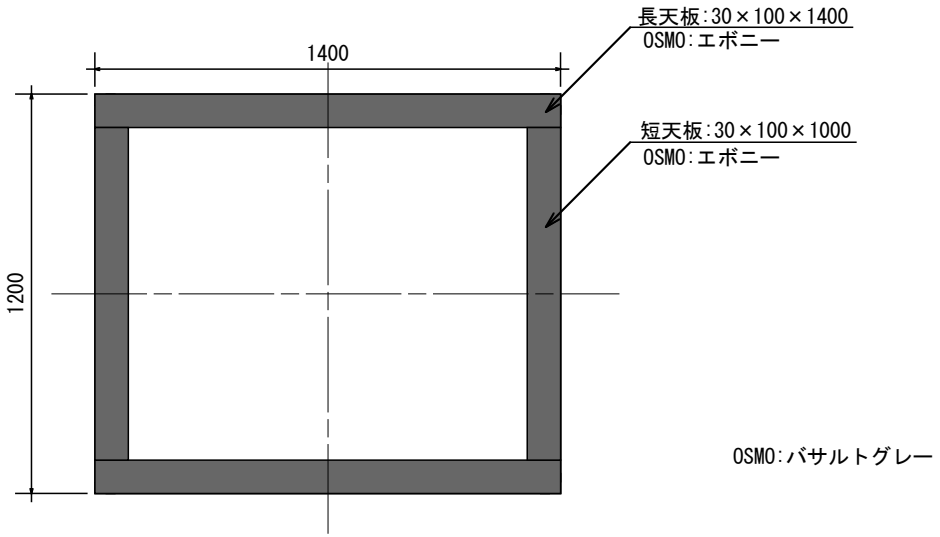

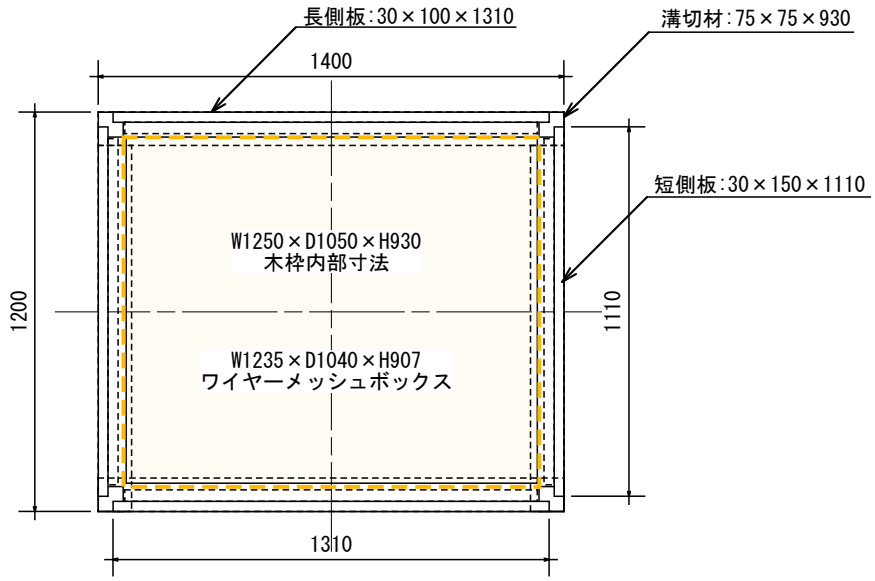

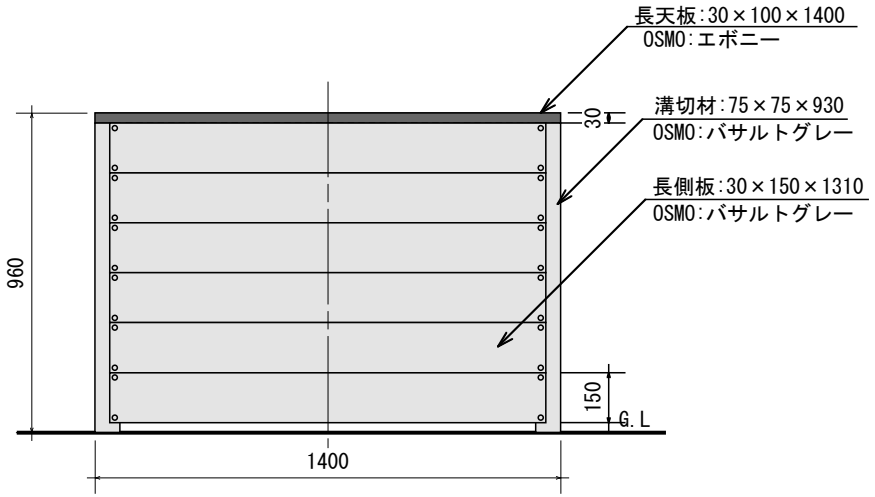

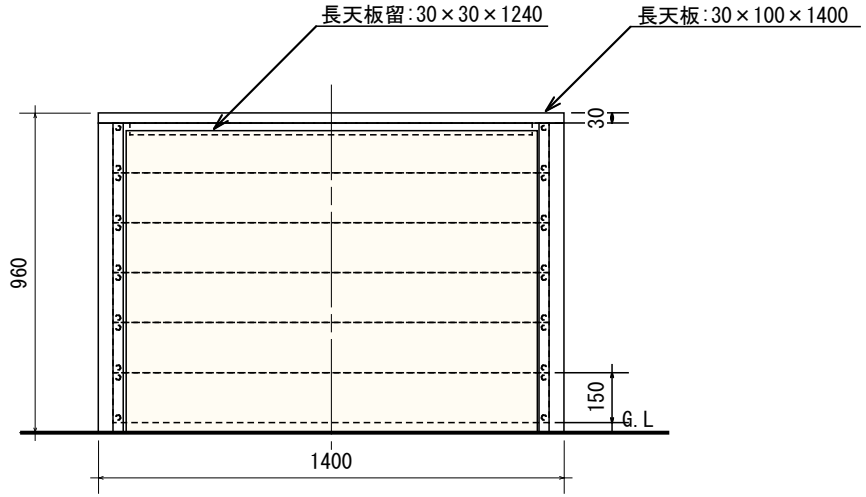

コンテナ・ポット

※ 表記無き木材はヒノキアスナロ材を使用します。
※ LXはカラマツ材を使用します。
※ 構造部のコースレッドはSUS410 3.8×57を使用します。

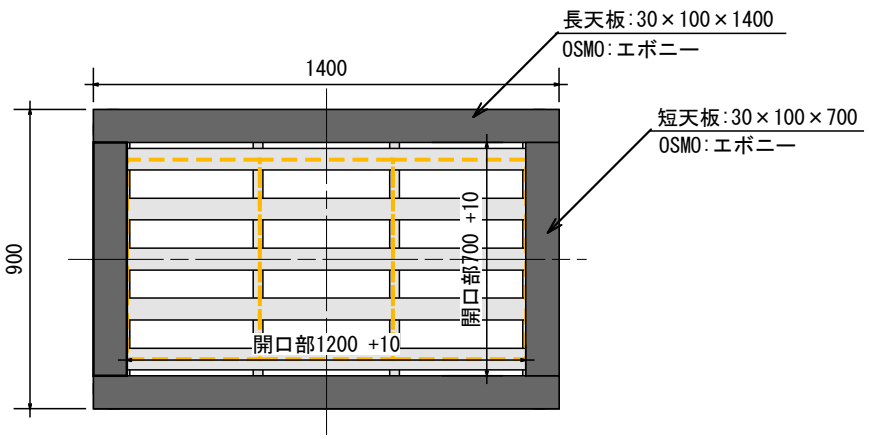

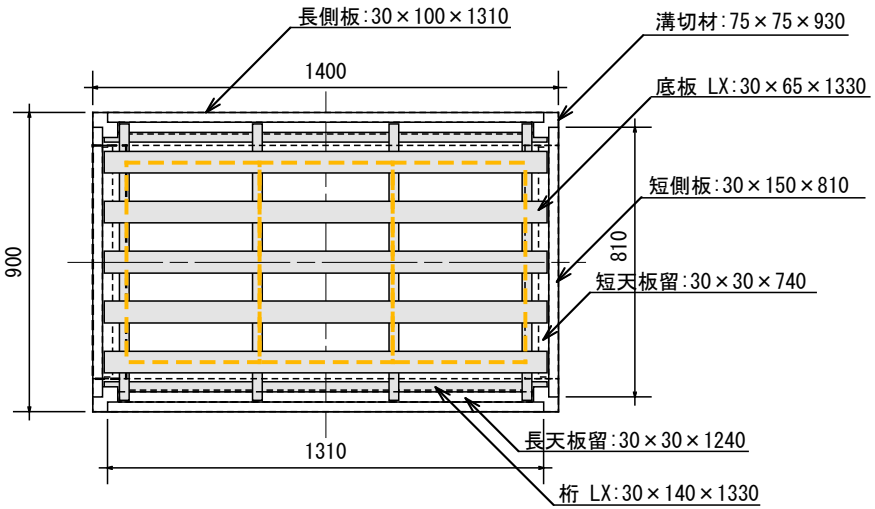

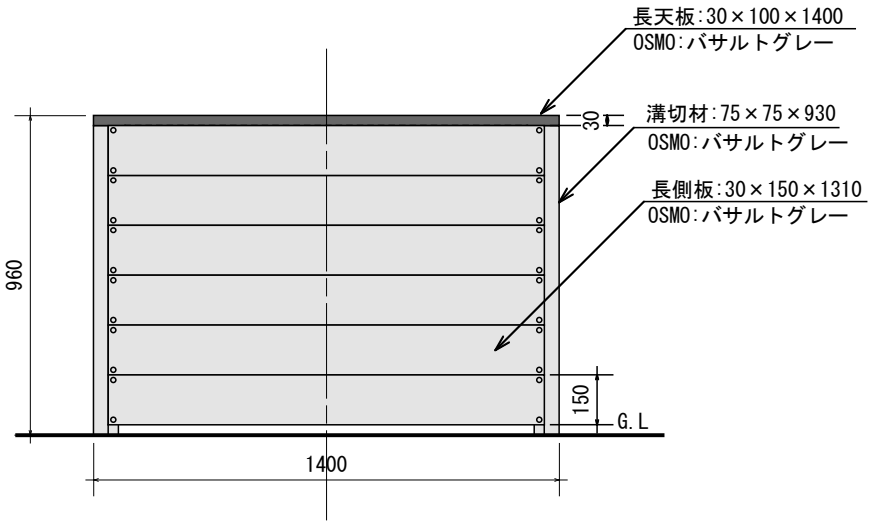

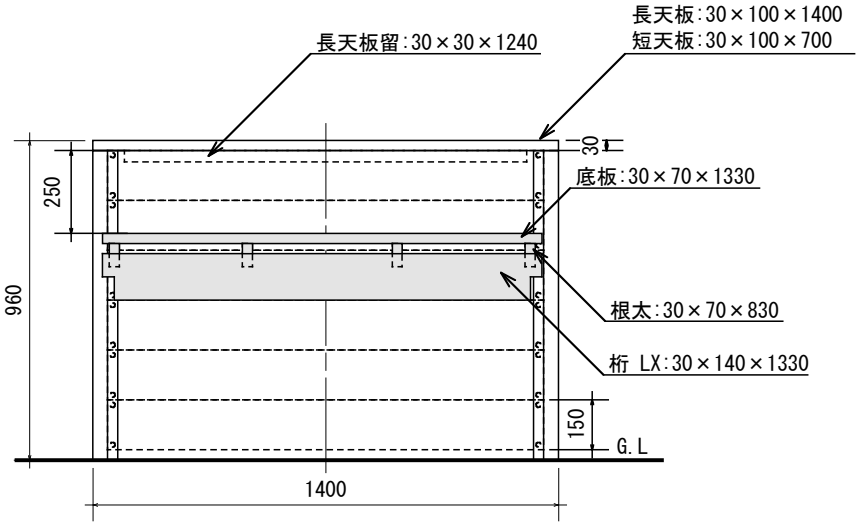

ベンチ

※ 表記無き木材はヒノキアスナロ材を使用します。
※ LXはカラマツ材を使用します。
※ 構造部のコースレッドはSUS410 3.8×57を使用します。

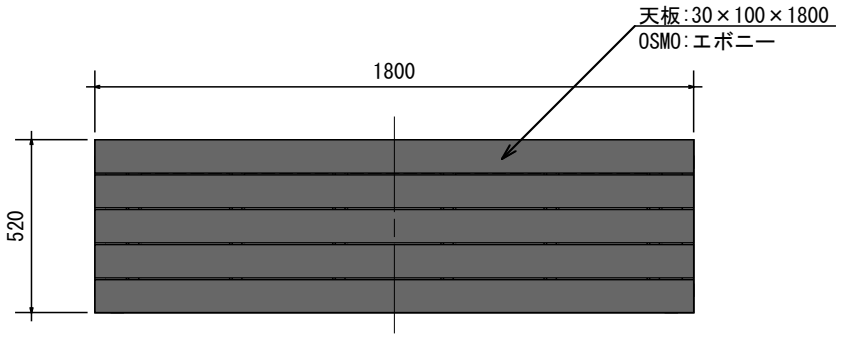

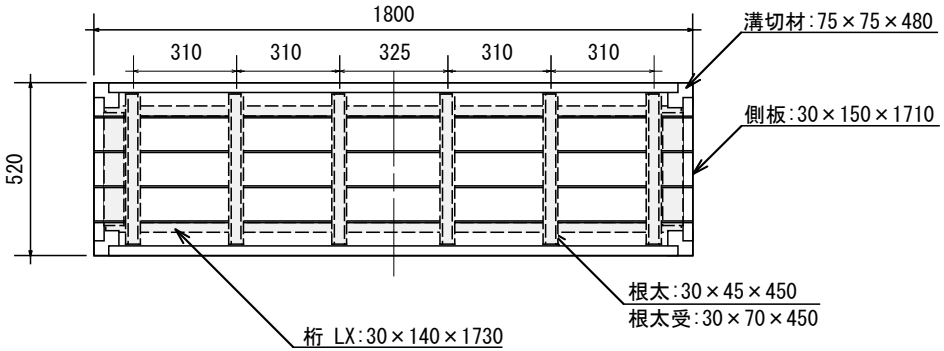

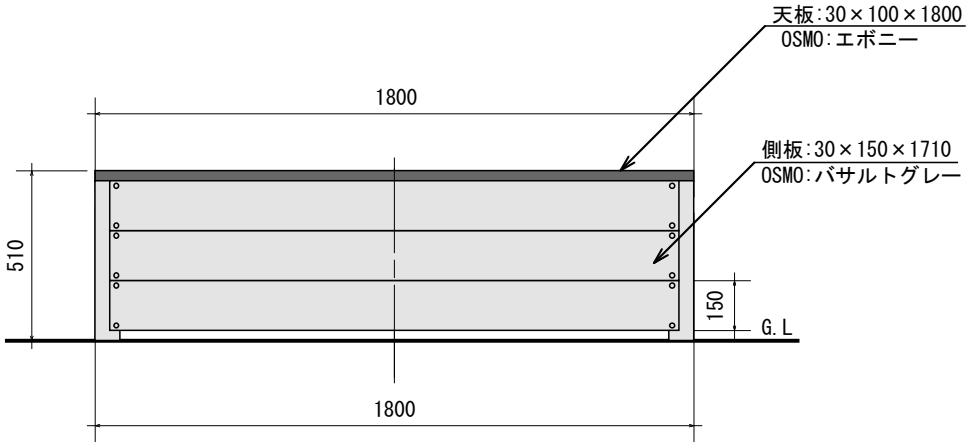

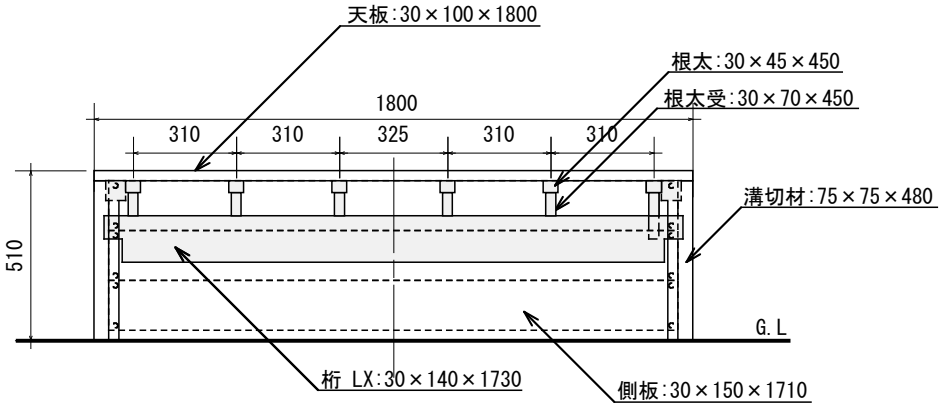

仮設サイン

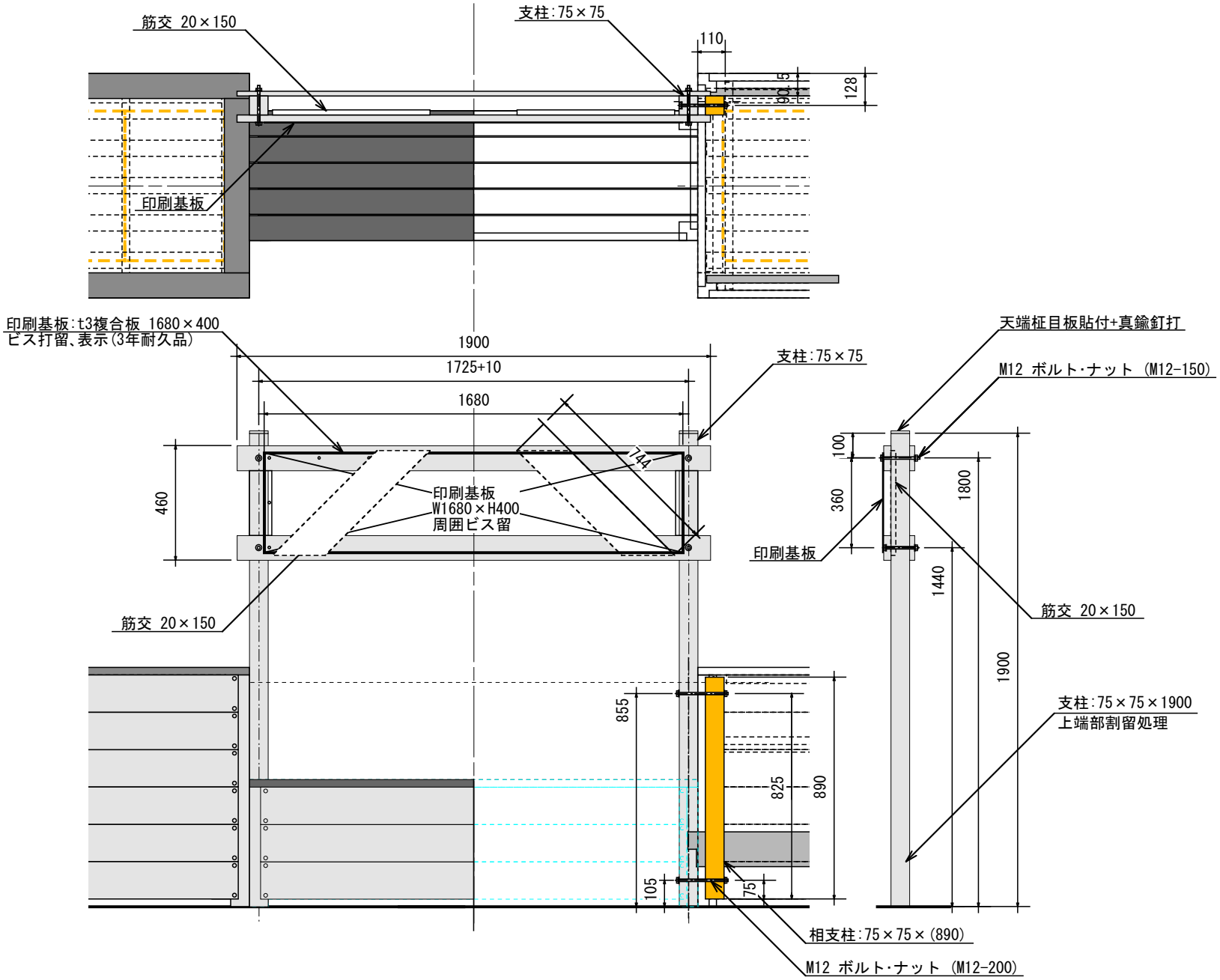
筋交 20×150
支柱:75×75
110
128
印刷基板
印刷基板:t3複合板 1680×400
ビス打留、表示(3年耐久品)
1900
1725+10
1680
支柱:75×75
744
460
印刷基板
W1680×H400
周囲ビス留
筋交 20×150
855
825
890
105
75
相支柱:75×75×(890)
M12 ボルト・ナット (M12-200)
天端柾目板貼付+真鍮釘打
M12 ボルト・ナット (M12-150)
100
360
1800
1440
1900
印刷基板
筋交 20×150
支柱:75×75×1900
上端部割留処理